Fácil de separar

Nunca se esqueça deles

Bucins separáveis

Os novos bucins da OBO simplificam e aceleram o processo de instalação, por exemplo, em cabos já montados. Numa instalação já existente, a falta de bucim ou a troca de bucim danificado pode ser realizada sem qualquer necessidade de retirar o cabo ou causar interrupções inerentes.

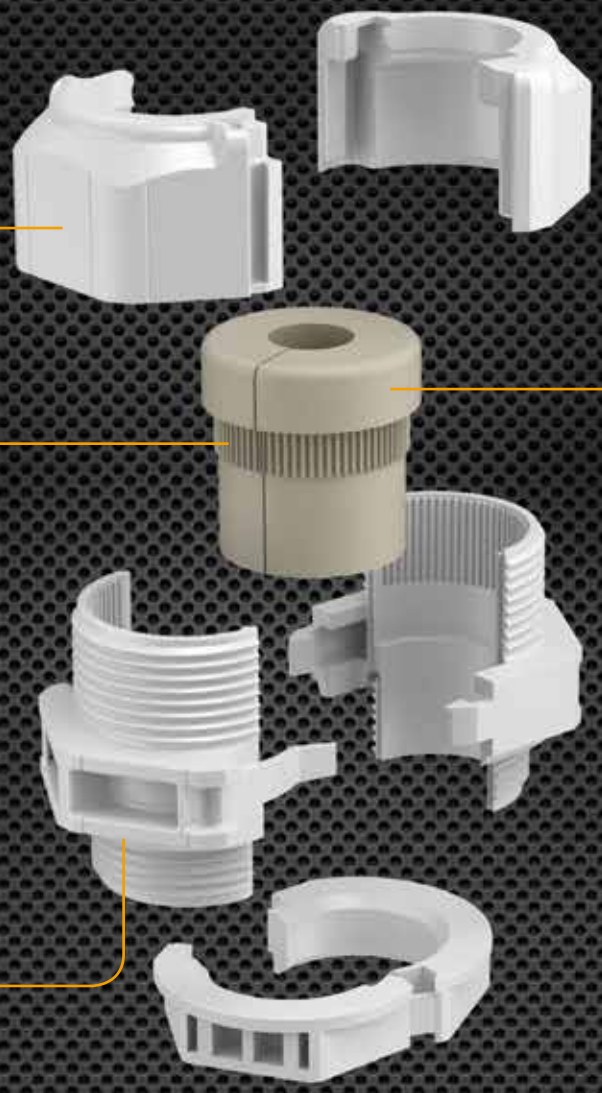

Para reparação ou montagem em instalação existente

Versões: fechado, para 1 cabo ou múltiplos cabos

Elevado grau de estanquidade

IP 67

Dimensão da rosca: M25 x 1,5

ATENDIMENTO TÉCNICO
Tel.: +351 219 253 220 · Fax: +351 219 151 429
E-mail: info@obo.pt
www.obo.pt

OBO BETTERMANN

THINK CONNECTED.

Os novos bucins separáveis

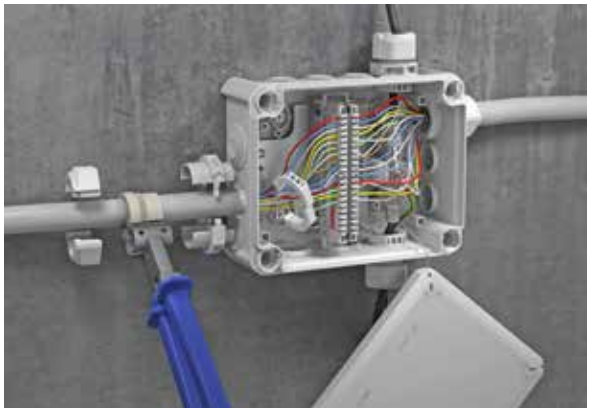

IP 67

Bucim separável, fechado

Tipo	Rosca	Cor		Emb. Un.	Peso kg/100 un.	Ref.
V-TEC TB25	M25 x 1,5	Cinzento claro		5	3,44	**2024 91 0**

PC Policarbonato €/un.

A versão fechada permite escolher o sitio exato da perfuração e a sua dimensão necessária. O alicate é a ajuda ideal para o processo de abertura destas entradas.

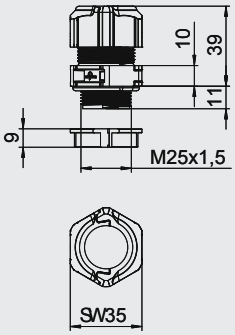

IP 67

Bucim separável, 1 cabo

Tipo	Rosca	Medida D mm	Cor		Emb. Un.	Peso kg/100 un.	Ref.
V-TEC TB25 07-10	M25 x 1,5	7-10,5	Cinzento claro		5	2,90	**2024 91 3**
V-TEC TB25 09-13	M25 x 1,5	9-13	Cinzento claro		5	3,11	**2024 91 6**
V-TEC TB25 11-15	M25 x 1,5	11,5-15,5	Cinzento claro		5	2,98	**2024 91 9**
V-TEC TB25 14-18	M25 x 1,5	14-18	Cinzento claro		5	2,51	**2024 92 2**
V-TEC TB25 17-20	M25 x 1,5	17-20,5	Cinzento claro		5	2,29	**2024 92 5**

PC Policarbonato €/un.

A versão aberta disponibiliza entrada de cabos entre 7 a 20,5 mm, dependendo da dimensão escolhida. O alicate é a ajuda ideal para o processo de abertura destas entradas. O uso de cabos individuais é assim fácil e rápido.

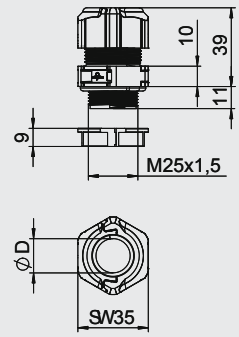

IP 67

Bucim separável, múltiplos cabos

Tipo	Rosca	Número de entradas	Medida D mm	Cor		Emb. Un.	Peso kg/100 un.	Ref.
V-TEC TB25 3x9	M25 x 1,5	3	9	Cinzento claro		5	2,64	**2024 92 8**
V-TEC TB25 4x8	M25 x 1,5	4	8	Cinzento claro		5	2,95	**2024 93 1**

PC Policarbonato €/un.

Na utilização da versão múltipla, vários cabos podem ser colocados num bucim. As entradas não utilizadas terão que ser fechadas com uma tampa. O alicate é a ajuda ideal para o processo de abertura destas entradas.

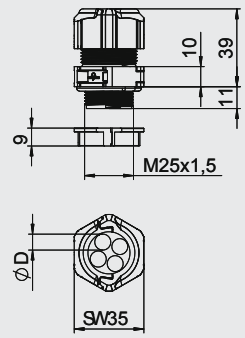

Alicate para bucim separável

Tipo		Emb. Un.	Peso kg/100 un.	Ref.
V-TEC TBZ		1	26,00	**2024 90 0**

€/un.

O alicate é a ajuda ideal para o processo de abertura das entradas de cabos. O uso de cabos individuais é assim fácil e rápido. Coloque o cabo no alicate, insira o alicate na abertura de vedação e, em seguida, abra-o. Agora o cabo pode ser facilmente colocado na vedação.

© OBO BETTERMANN 09/2015 PT