Ficha técnica

Abraçadeira de prego ISO tipo 2007, branco puro

Ref.:: 2225522

Abraçadeira de prego ISO, formato curto

PP Polipropileno

Dados originais

Ref.:	2225522
Tipo	2007 35 RW
Designação 1	Abraçadeira de prego ISO
Fabricante	OBO
Dimensão	7mm, L35
Cor	branco puro; RAL 9010
Material	Polipropileno
Menor unidade de venda	100
Unidade de quantidade	Unidade
Peso	0,121 kg
Unidade de peso	kg/100 un.

Ficha técnica

Abraçadeira de prego ISO tipo 2007, branco puro

Ref.:: 2225522

Dimensões

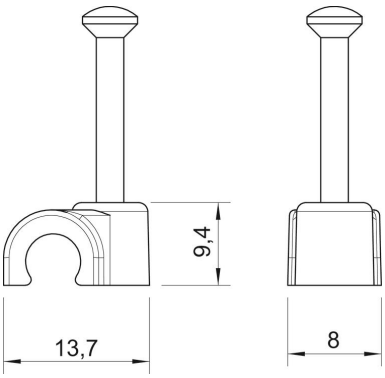

Medida B	8 mm
Medida H	9,4 mm
Medida L	13,7 mm

Dados técnicos

Abraçadeira dupla	não
Forma	redondo (para condutor redondo)
para diâmetro de cabo	7 mm
para diâmetro de prego	2,0x35
Endurecido	sim
Livre de halogéneos	sim
Com prego	sim
Comprimento do prego	35 mm
Resistente	não
Dispositivo de bloqueio do tubo	não