# Ficha técnica

## Tomada de antena, 1 módulo, TV / Rádio / SAT, cinzento antracite

## Ref.:: 6105284

Tomada TV/FM para antenas, de banda larga e de sistemas de receção satélite com ligação para TV, rádio e SAT.

Frequência: 5-2150 MHz

Atenuação de desacoplamento:

5-862 MHz - 1 dB

950-2150 MHz - 2 dB

Atenuação de canal de retorno: 14 dB

Classe de proteção CEM A

PC Policarbonato

### Dados originais

| | |
|---|---|
| Ref.: | 6105284 |
| Tipo | ANT-3SD SWGR1 |
| Designação 1 | Tomada de antena |
| Designação 2 | Simples, Radio - TV - SAT |
| Fabricante | OBO |
| Dimensão | 45x45mm |
| Cor | cinzento escuro; RAL 7021 |
| Material | Policarbonato |
| Menor unidade de venda | 1 |
| Unidade de quantidade | Unidade |
| Peso | 11,596 kg |
| Unidade de peso | kg/100 un. |
| Pegada de CO2 (GWP) do berço ao portão | 0,3047 kg CO2e / 1 Peça |

# Ficha técnica

## Tomada de antena, 1 módulo, TV / Rádio / SAT, cinzento antracite

## Ref.:: 6105284

### Dimensões

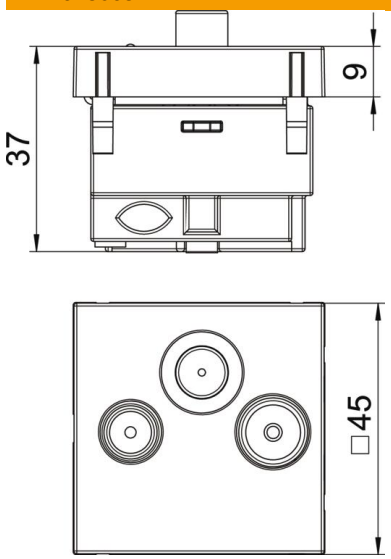


| | |
|---|---|
| Dimensão | 45 x 45 |

### Dados técnicos

| | |
|---|---|
| Versão | Tomada individual |