Ficha técnica

Suspensão central caminho de cabos em varão FS

Ref.:: 6015408

Suspensão central, incluindo fixador para suspensões de caminhos de cabos em varão.

St Aço

FS galvanizado pelo método Sendzimir

Dados originais

Ref.:	6015408
Tipo	GMS 570 FS
Designação 1	Suspensão central
Designação 2	para varão, com peça de aperto
Fabricante	OBO
Dimensão	B570mm
Material	Aço
Superfície	galvanizado pelo método Sendzimir
Norma de superfície	DIN EN 10346
Menor unidade de venda	10
Unidade de quantidade	Unidade
Peso	67 kg
Unidade de peso	kg/100 un.

Ficha técnica

Suspensão central caminho de cabos em varão FS

Ref.:: 6015408

Dimensões

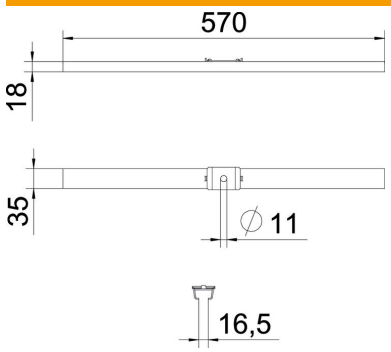

Comprimento	35 mm
Largura	570 mm
Altura	18 mm
Medida B	570 mm

Dados técnicos

Versão	engatado
Funktionsgaranti	não
para largura máx.	570 mm
para largura mín.	570
Adequado para varão roscado métrico	10
Diâmetro do furo	11 mm
Regulável	não